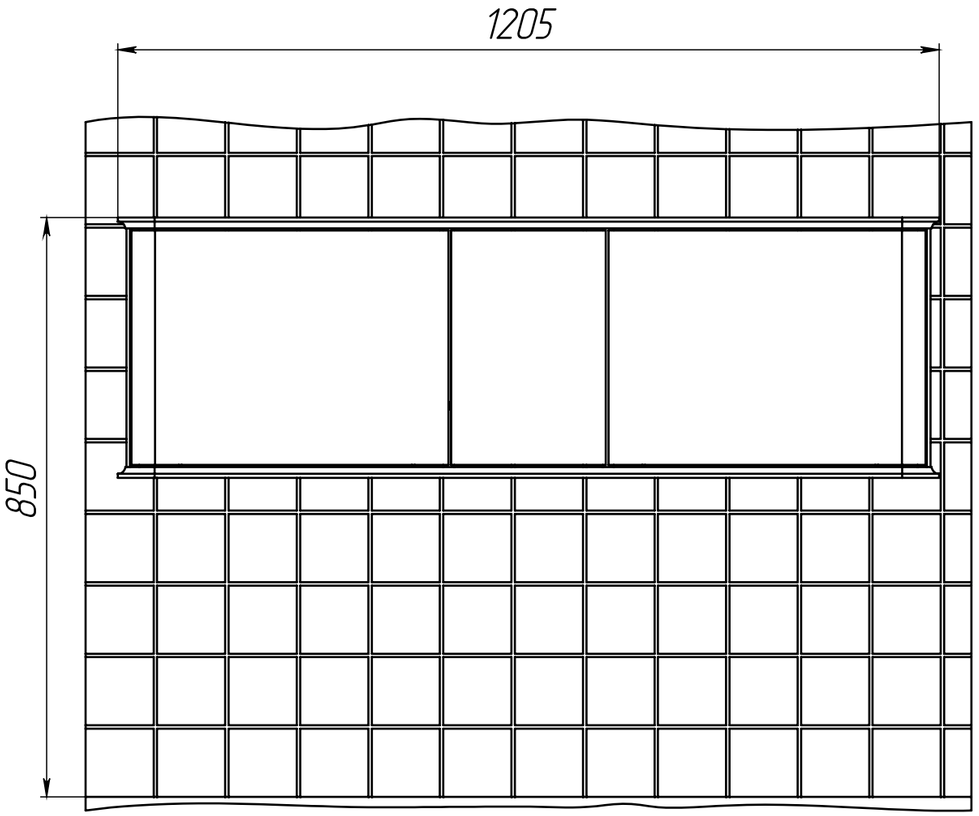
1205
850

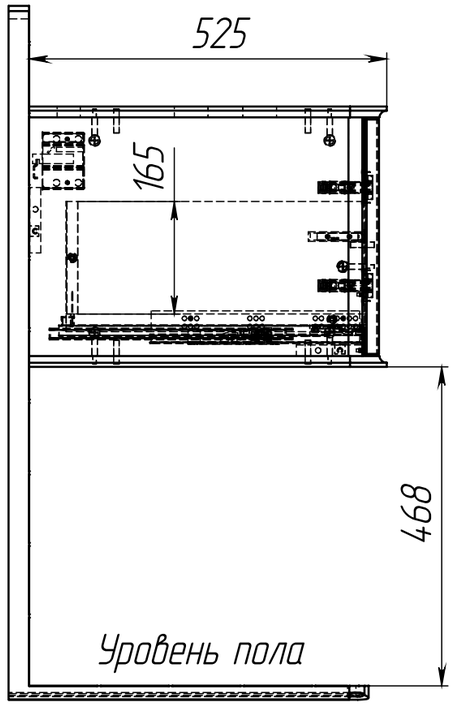
525
165
468
Уровень пола

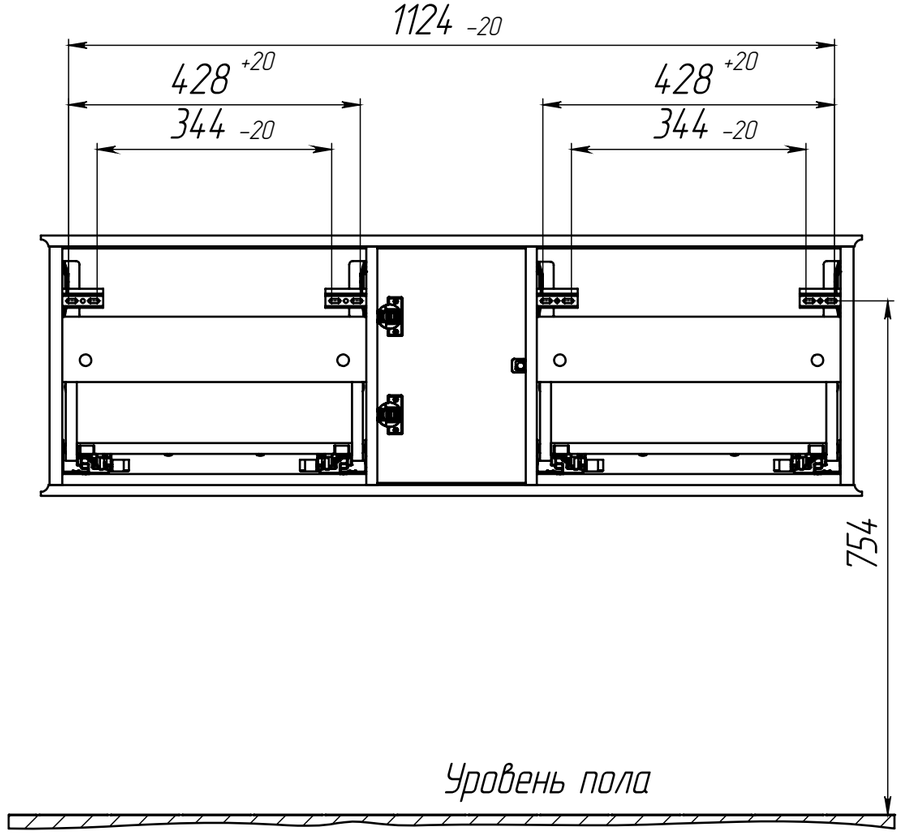
1124 -20
428 +20
344 -20
428 +20
344 -20
754
Уровень пола

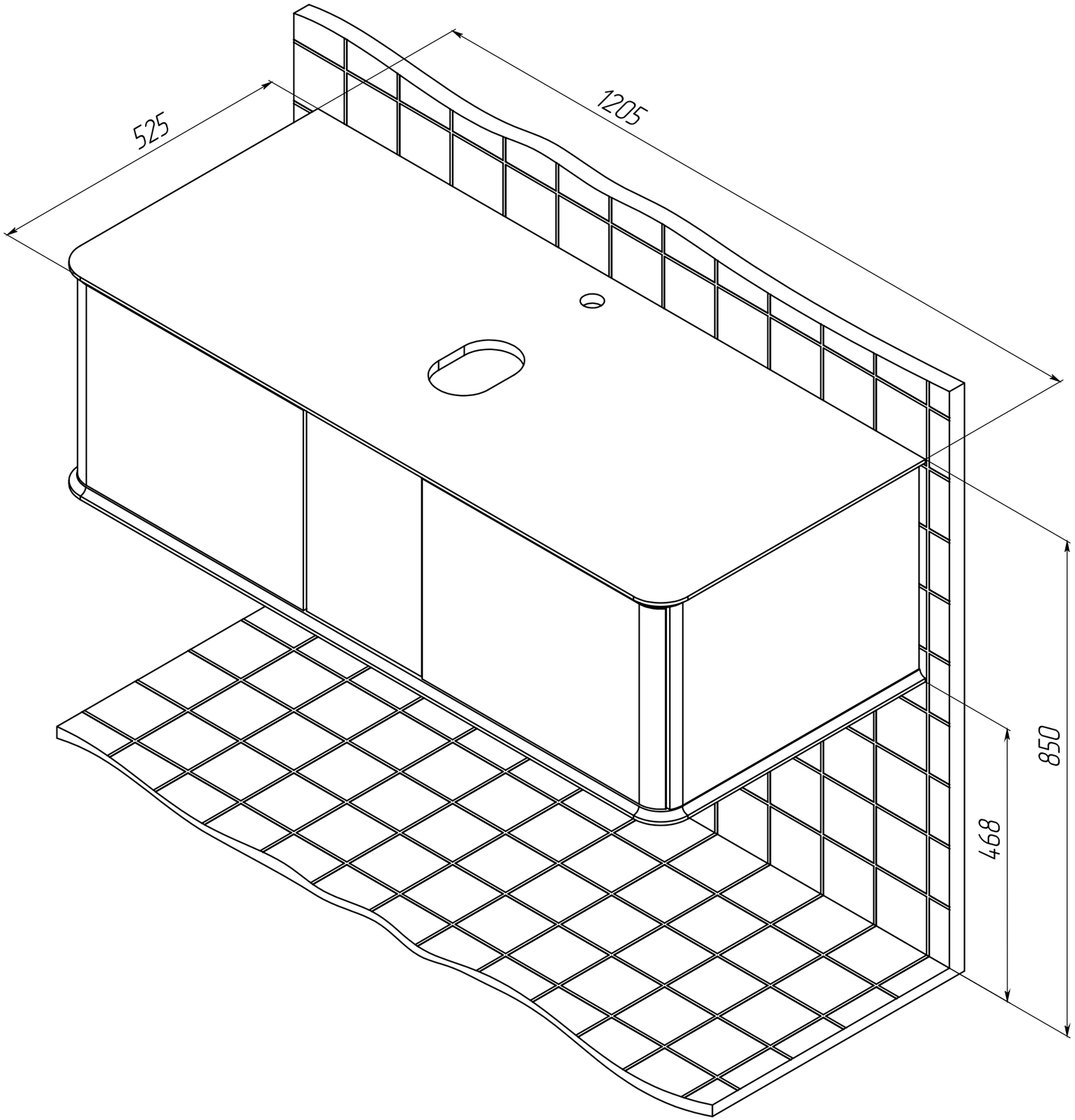
525
1205
850
468

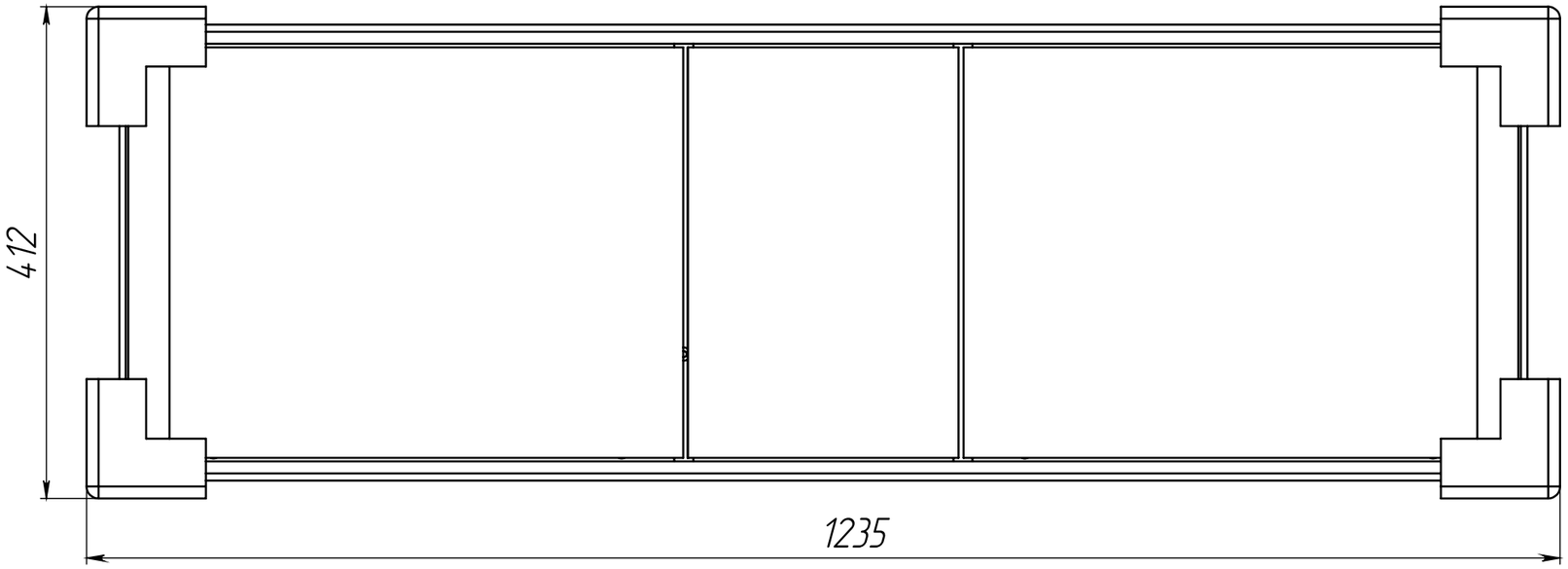

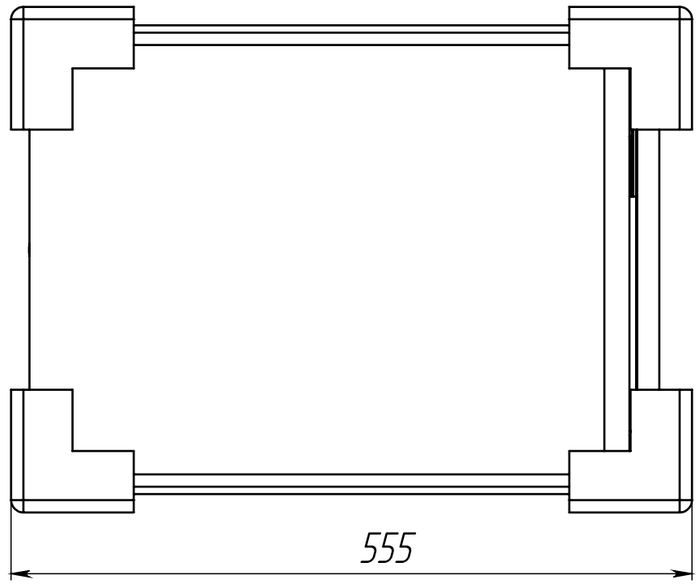

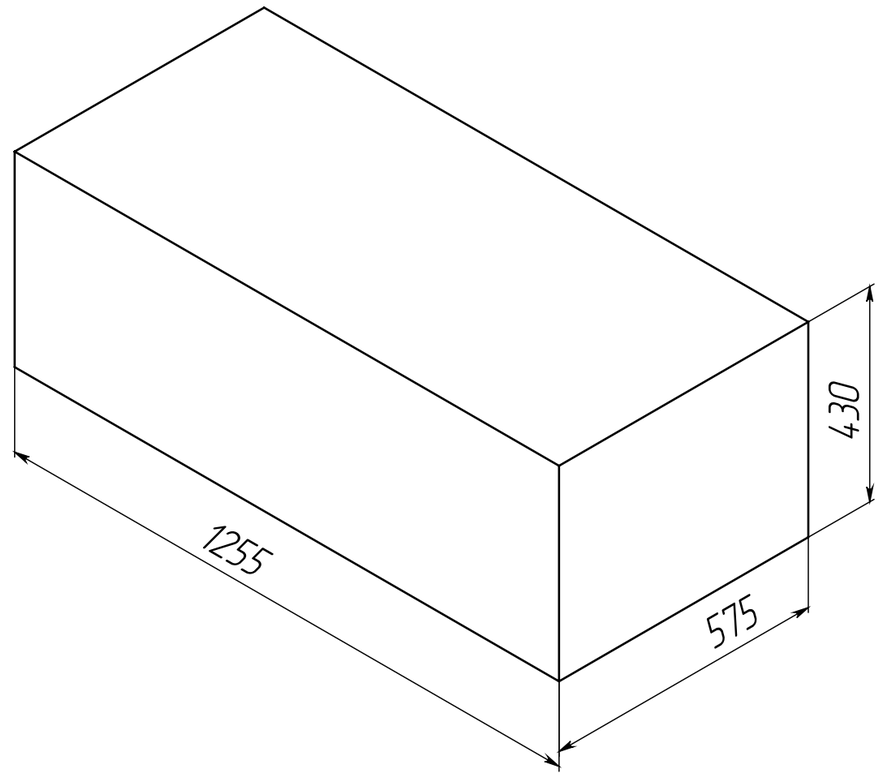

Габариты в упакованном виде